SILVERCREST®

www.lidl-service.com

PDF online

APPAREIL À SOUDER LES SACHETS SFS 150 B3

(FR) (BE)

APPAREIL À SOUDER LES SACHETS

Mode d'emploi

(DE) (AT) (CH)

FOLIENSCHWEISSGERÄT

Bedienungsanleitung

(GB)

VACUUM SEALER

Operating instructions

IAN 86682

(FR)

FR BE

Avant de lire le mode d'emploi, ouvrez la page contenant les illustrations et familiarisez-vous ensuite avec toutes les fonctions de l'appareil.

DE AT CH

Klappen Sie vor dem Lesen die Seite mit den Abbildungen aus und machen Sie sich anschließend mit allen Funktionen des Gerätes vertraut.

GB

Before reading, unfold the page containing the illustrations and familiarise yourself with all functions of the device.

FR / BE	Mode d'emploi	Page	1
DE / AT / CH	Bedienungsanleitung	Seite	17
GB	Operating instructions	Page	35

Vacuum
Seal
1
2
3

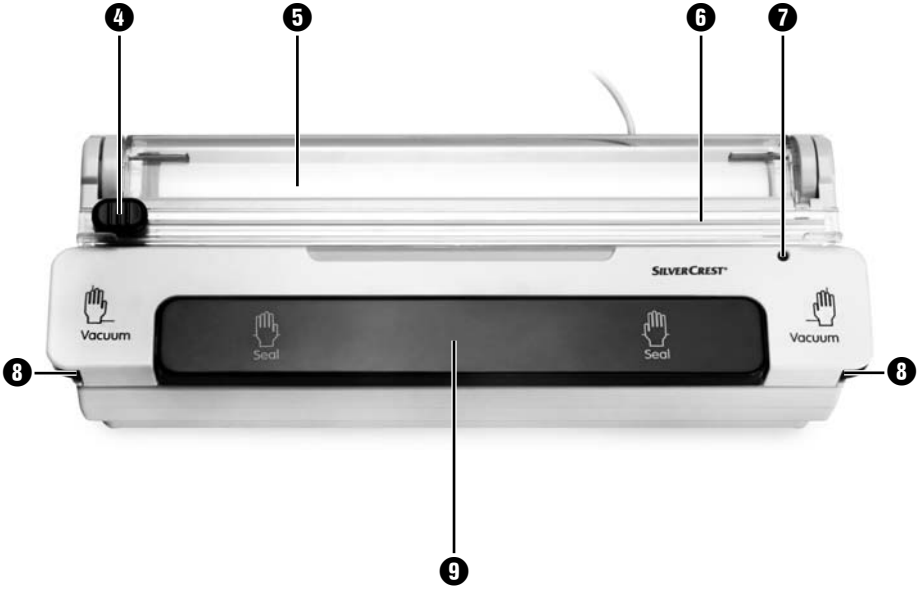
4
5
6
7
SILVERCREST
Vacuum
Seal
Seal
Vacuum
8
8
9

Sommaire

Introduction 2
Droits d'auteur 2
Limitation de responsabilité 2
Avertissements utilisés 2

Utilisation conforme 3

Accessoires fournis et inspection de transport 3
Déballage 3
Recyclage de l'emballage 4

Présentation de l'appareil 4

Caractéristiques techniques 4

Sécurité 5
Consignes de sécurité fondamentales 5

Installation et raccordement 6
Exigences au lieu d'installation 6
Raccordement électrique 6

Fonctionnement et opération 7
Insérer la gaine de film 7
Souder la gaine de film 7
Mettre la gaine de film sous vide 9

Nettoyage 10
Nettoyage de l'appareil 11
Nettoyer le bac collecteur 11

Conservation 11

Mise au rebut 11

Remarques relatives à la déclaration de conformité 11

Importateur 12

Garantie 12

Service après-vente 12

Introduction

Toutes nos félicitations pour l'achat de votre nouvel appareil !

Vous avez choisi un produit moderne et de qualité. Le mode d'emploi fait partie de ce produit. Il contient des remarques importantes concernant la sécurité, l'utilisation et la mise au rebut. Veuillez vous familiariser avec l'ensemble des consignes d'opération et de sécurité avant l'usage du produit. N'utilisez le produit que conformément aux consignes et pour les domaines d'utilisation prévus. En cas de transfert du produit à un tiers, remettez-lui également tous les documents.

Droits d'auteur

Cette documentation est protégée par les droits d'auteur.

Toute reproduction, ou toute réimpression, même sous forme d'extraits ainsi que la reproduction de photos, même dans un état modifié est uniquement autorisé avec l'accord écrit du fabricant.

Limitation de responsabilité

L'ensemble des informations, données et remarques techniques, pour le raccordement et l'opération contenues dans le présent mode d'emploi sont conformes au dernier état lors du passage en presse en tenant compte de nos expériences passées et de nos connaissances en toute bonne foi.

Aucune prétention ne peut être dérivée des indications, photos et descriptions contenues dans le présent mode d'emploi.

Le fabricant n'endosse aucune responsabilité pour les dommages résultant d'un non respect du mode d'emploi, d'un usage non conforme, de réparations non conformes, de modifications inautorisées ou de l'usage de pièces de rechange non agréées.

Avertissements utilisés

Les avertissements suivants sont utilisés dans ce mode d'emploi :

⚠ DANGER

Un avertissement de ce degré de danger caractérise une situation dangereuse menaçante.

Si la situation dangereuse ne peut pas être évitée, il peut en résulter la mort ou des accidents graves.

► Suivre les consignes de cet avertissement, pour éviter tout risque de mort ou d'accidents graves.

ATTENTION

Un avertissement de ce niveau de danger signale un dommage matériel potentiel.

Si vous ne pouvez éviter la situation dangereuse, cela peut entraîner des dommages matériels.

► Suivre les instructions dans cet avertissement, pour éviter tous dommages matériels.

REMARQUE

► Une remarque signale des informations supplémentaires qui facilitent la manipulation de l'appareil.

Utilisation conforme

Cet appareil est prévu pour le soudage et la mise sous vide occasionnelle de denrées alimentaires en quantité domestique habituelle et uniquement dans le cadre d'un usage privé. Ce produit n'est pas prévu pour l'usage commercial ou industriel et pas pour l'utilisation en continu.

Tout usage divergent ou toute utilisation allant au-delà seront considérés comme non conformes. Les prétentions de toutes sortes pour dommages résultant d'un usage non conforme sont exclues. L'opérateur est seul à assumer le risque.

Accessoires fournis et inspection de transport

L'appareil est équipé par défaut des composants suivants :

- Appareil à souder les sachets SFS 150 B3
- 1 x gaine de film en PE-HD (polyéthylène haute densité)
- Ce mode d'emploi

REMARQUE

► Vérifiez que la livraison est bien complète et qu'elle ne présente pas de dommages apparents.

► En cas de livraison incomplète ou de dommages résultant d'un emballage défectueux ou du transport, veuillez vous adresser à la hotline du service après-vente (voir le chapitre ***Service après-vente***).

Déballage

♦ Retirez l'appareil, la gaine de film et le mode d'emploi du carton.

♦ Retirez tous les matériaux d'emballage.

⚠ DANGER

► Les matériaux d'emballage ne sont pas un jouet et ne doivent donc pas être considérés comme tels. Il y a un risque d'étouffement.

Recyclage de l'emballage

L'emballage protège l'appareil de tous dommages éventuels au cours du transport. Les matériaux d'emballage ont été sélectionnés selon des critères de respect de l'environnement et de recyclage, de sorte qu'ils peuvent être recyclés.

Le retour de l'emballage dans le cycle des matériaux permet d'économiser les matières premières et réduit la formation de déchets. Recyclez les matériaux d'emballage qui ne sont plus utilisés en conformité avec les règles locales en vigueur.

REMARQUE

► Dans la mesure du possible, conservez l'emballage d'origine pendant la période sous garantie, afin de pouvoir emballer l'appareil en bonne et due forme pour l'expédition si vous étiez amené à faire valoir la garantie.

Présentation de l'appareil

1. Bac collecteur
2. Buse d'aspiration
3. Fil de soudure
4. Dispositif de coupe
5. Compartiment de dépôt des rouleaux
6. Rail de guidage
7. Témoin indicateur (rouge)
8. Déverrouillage du couvercle
9. Touche de soudage

Caractéristiques techniques

Tension de service	230 - 240 V ~, 50 Hz
Puissance absorbée	150 W
Catégorie de protection	II / ⧈
Temps d'opération recommandé	20 secondes
Temps de pause recommandé	80 secondes

Sécurité

Ce chapitre contient des consignes de sécurité importantes se rapportant à la manipulation de l'appareil. Cet appareil est conforme aux consignes de sécurité prescrites.
Tout usage non conforme peut entraîner des blessures ou des dommages matériels.

Consignes de sécurité fondamentales

Pour assurer la manipulation de l'appareil en toute sécurité, veuillez respecter les consignes de sécurité suivantes :

- Vérifiez la présence de dommages visibles extérieurs avant l'usage de l'appareil. Ne mettez pas en service un appareil endommagé. Risque d'électrocution !
- Confiez les réparations sur l'appareil exclusivement à des entreprises agréées ou au service après-vente. Les réparations non conformes peuvent entraîner des risques d'accident pour l'utilisateur ou endommager l'appareil. A cela s'ajoute l'expiration de la garantie.
- En cas de dommages sur le câble d'alimentation, veuillez le faire remplacer par des techniciens spécialisés ou le service clientèle, pour éviter tous dangers. Sinon, il y a un risque d'électrocution !
- N'utilisez jamais l'appareil avec un câble d'alimentation défectueux. Risque d'électrocution !
- N'utilisez pas de câble de rallonge ou des réglettes de prises qui ne sont pas conformes aux dispositions de sécurité nécessaires. Risque d'électrocution !
- La prise doit être facilement accessible, afin que le câble d'alimentation puisse être facilement retiré en cas d'urgence.
- Cet appareil n'est pas prévu pour une utilisation en continu. Après chaque opération de mise sous vide, laissez l'appareil refroidir pendant au moins 80 secondes. Sinon, l'appareil peut être endommagé de façon irréparable !
- N'utilisez pas de temporisateur externe ou un système de télécommande séparé pour opérer l'appareil.
- Ne laissez jamais l'appareil sans surveillance, lorsqu'il est prêt pour l'opération. Lorsque vous avez terminé ou dans le cas d'une interruption du travail, débranchez toujours la fiche de la prise d'alimentation afin d'éviter une mise en marche accidentelle.
- Cet appareil n'est pas prévu pour des personnes (y compris des enfants) dont les capacités physiques, sensorielles ou mentales ou dont le manque d'expérience ou de connaissances les empêchent d'assurer un usage sûr des appareils, s'ils n'ont pas été surveillés ou initiés au préalable.
- Les enfants doivent être surveillés afin d'éviter qu'ils ne jouent avec l'appareil.
- N'ouvrez jamais le boîtier de l'appareil ! Il y a un danger de mort en raison d'un choc électrique !

Installation et raccordement

Exigences au lieu d'installation

Le lieu d'installation doit satisfaire les exigences suivantes pour l'opération sûre et sans défaillances de l'appareil :

- Lors de l'installation de l'appareil, installer l'appareil sur un support solide, plat et horizontal.
- N'opérez pas l'appareil dans un environnement chaud, mouillé ou très humide ou à proximité de matériaux inflammables.
- La prise doit être facilement accessible, afin que le câble d'alimentation puisse être facilement retiré en cas d'urgence.

Raccordement électrique

ATTENTION

- ► Avant de procéder au raccordement de l'appareil, comparez les données de raccordement (tension et fréquence) de la plaque signalétique avec celles de votre réseau électrique. Ces données doivent correspondre pour éviter tous dommages sur l'appareil.
- ► Assurez-vous que le câble d'alimentation de l'appareil n'est pas endommagé et qu'il n'est pas posé sur des surfaces chaudes et/ou des arêtes aiguës.
- ► Veillez à ce que le câble d'alimentation ne soit pas trop tendu ou plié.
- ► Ne laissez pas pendre le câble d'alimentation sur les coins (risque de trébucher).

♦ Enfichez ensuite la fiche secteur dans la prise.

Fonctionnement et opération

Ce chapitre contient des remarques importantes sur le fonctionnement et l'opération de l'appareil.

Insérer la gaine de film

- Ouvrez le compartiment de dépôt des rouleaux ❺ et déposez un rouleau de gaine de film.
- Ouvrez le rail de guidage ❻ du dispositif de coupe ❹ vers l'arrière et tirez un morceau de gaine de film entre le rail de guidage ❻ et le couvercle de l'appareil.
- Fermez le compartiment de compartiment de dépôt des rouleaux ❺ et rabattez à nouveau le rail de guidage ❻ du dispositif de coupe ❹.

Souder la gaine de film

ATTENTION

- Pour le soudage, utilisez uniquement des films en PEHD (polyéthylène à haute densité)) ou en PE-LD (polyéthylène à basse densité).
- L'épaisseur de la gaine doit s'élever à 30 - 50 µ (0,03 - 0,05 mm). Sinon, le joint de soudure n'est pas étanche et l'appareil peut être endommagé. Vous reconnaissez les films de ce type aux indications figurant sur l'emballage. La qualité du joint de soudure varie selon le type et l'épaisseur du film.
- Ne faites pas chauffer le film fourni, par ex. dans un bain marie ou similaire. Il est uniquement conçu pour des températures d'un max. de 60 °C.

- Tirez la longueur souhaitée de film sous le rail de guidage ❻ du dispositif de coupe ❹.
- Rabattez le dispositif de coupe ❹ et glissez vers la gauche ou vers la droite sur toute la largeur du sachet. Vous obtenez une coupe propre avec des coins coupés bien droits.

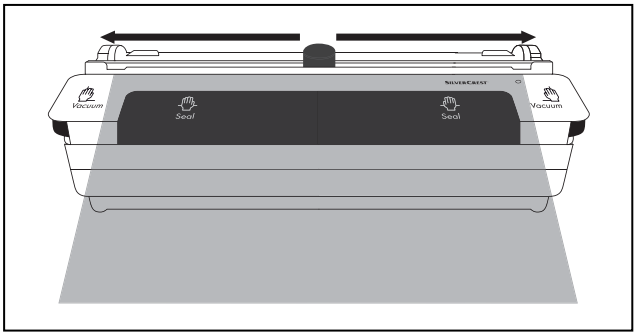

- Ouvrez le couvercle de l'appareil en poussant les déverrouillages du couvercle ❽ vers le haut.
- Posez l'ouverture du sachet sur le fil de soudure ❸. Pour que le sachet soit fixé et ne glisse pas, placez l'extrémité du sachet sous la buse d'aspiration ❷. Pour ce faire, vous pouvez légèrement la relever. Le sachet doit toucher les marques signalées par «Seal".

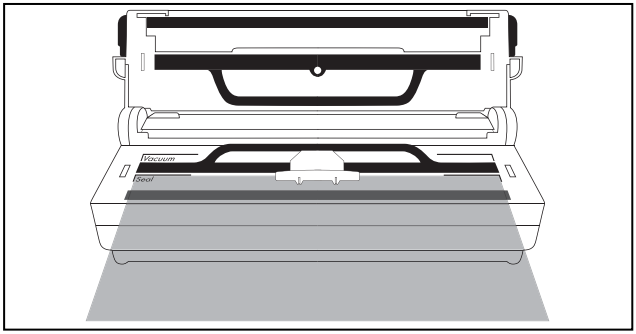

REMARQUE

► L'ouverture du sachet doit reposer à plat sur le fil de soudure ❸. Sinon, l'opération de soudure ne fonctionne pas vraiment.

- Fermez le couvercle de l'appareil. Veillez à ce que les deux coins s'enclenchent. Le cas échéant, appuyez encore une fois légèrement vers le bas, pour que le couvercle de l'appareil soit verrouillé. Si le couvercle de l'appareil n'est pas enclenché, le processus de soudage ne peut pas commencer !
- Appuyez avec les deux mains sur la touche de soudage ❾. Le témoin indicateur ❼ s'allume.

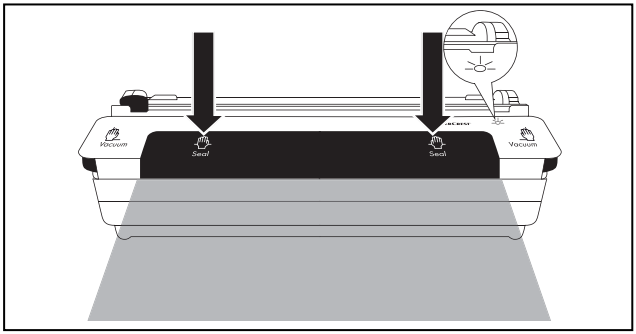

- Maintenez la touche de soudage ❾ enfoncée, jusqu'à ce que le témoin indicateur ❼ s'éteigne à nouveau.

ATTENTION

Si le témoin indicateur ❼ ne s'éteint pas au plus après 10 secondes, l'appareil présente un défaut !

► Retirez immédiatement la fiche secteur de la prise secteur. N'essayez pas de réparer l'appareil par vos propres moyens. Adressez-vous au service clientèle.

♦ Ouvrez le couvercle de l'appareil et retirez le sachet. Celui-ci est maintenant soudé à une extrémité.

REMARQUE

► Assurez-vous que le joint de soudure a été réalisé en bonne et due forme. Un joint de soudure correct se présente comme une bande droite et sans rides.

♦ Remplissez le sachet. Au moins 6 cm de sachet jusqu'au bord à souder doit rester libre.

ATTENTION

► Remplissez le sachet de manière à éviter tout écoulement de restes d'aliments ou de liquides et pénétration dans l'appareil lors du soudage.

♦ Si vous ne souhaitez pas procéder à une mise sous vide, soudez à présent l'autre côté ouvert.

Mettre la gaine de film sous vide

Pendant que vous scellez le sachet, vous pouvez également en retirer l'air (on parle alors de «mise sous vide») :

ATTENTION

► Ne mettez pas sous vide des sachets dans lesquels se trouvent des liquides. Lorsque ceux-ci pénètrent dans l'appareil, ils risquent fort de l' endommager.

♦ Enfilez l'extrémité ouverte du sachet tout autour de la buses d'aspiration ❷. Pour ce faire, vous pouvez légèrement les relever. Le sachet doit toucher les marques signalées par «Vacuum» sur l'appareil.

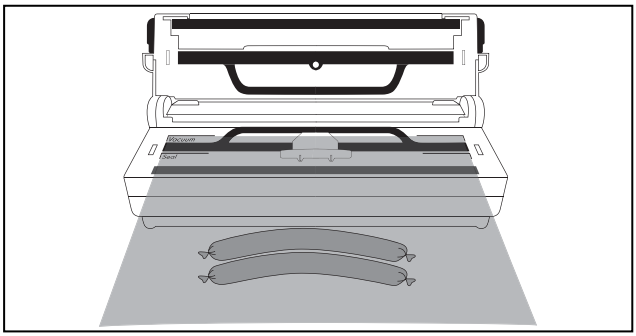

REMARQUE

► L'ouverture du sachet doit reposer à plat sur la buse d'aspiration ❷ et du fil de soudure ❸. Sinon, l'opération de mise sous vide et le soudage ne fonctionnent pas bien.

♦ Refermez le couvercle de l'appareil et appuyez fortement aux deux côtés avec les deux mains. Ce faisant, **n'appuyez pas** sur la touche de soudage ❾. L'air est à présent retiré du sachet.

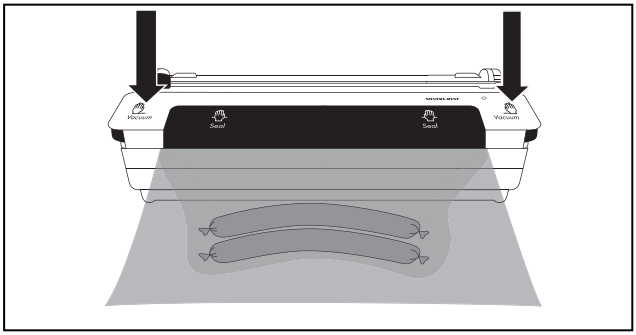

♦ Dès que l'air a été aspiré du sachet, appuyez et maintenez enfoncée avec les deux mains la touche de soudage ❾, comme décrit précédemment, pour sceller le sachet. La mise sous vide ne s'arrête pas automatiquement dès que l'air a été aspiré ! Le témoin indicateur ❼ s'allume au cours du processus de soudage.

Nettoyage

⚠ DANGER

Danger de mort par choc électrique !

► Avant de commencer le nettoyage, retirez la fiche secteur de la prise secteur.

► Veillez à ce qu'aucun liquide ne pénètre dans l'appareil pendant le nettoyage.

ATTENTION

Dommages potentiels sur l'appareil.

► N'utilisez pas d'agents nettoyants agressifs ou abrasifs, car ils peuvent endommager la surface du boîtier.

► N'utilisez pas d'objets durs ou acérés, pour enlever les restes de colle du fil de soudure ❸. Sinon, le fil de soudure ❸ ou l'isolation risquent d'être endommagés.

Nettoyage de l'appareil

- Nettoyez la surface du boîtier exclusivement avec un chiffon légèrement humide et un détergent doux.
- Retirez les résidus de colle du fil de soudure ❸ avec soin à l'aide de votre ongle.

Nettoyer le bac collecteur

Si des restes alimentaires sont accidentellement aspirés lors de la mise sous vide, un bac collecteur ❶ protège l'appareil des dommages. Nettoyez le bac collecteur ❶, dès que les saletés deviennent visibles :

- Ouvrez le couvercle de l'appareil et relevez la buse d'aspiration ❷.
- Faites lentement sortir le bac collecteur ❶ de l'appareil en tirant sur les poignées latérales.
- Nettoyez-le dans de l'eau savonneuse tiède et laissez-le bien sécher.
- Replacez le bac collecteur ❶ et rabattez à nouveau la buse d'aspiration ❷.

Conservation

L'appareil possède un dispositif d'enroulement du câble intégré sur le dessous de l'appareil sur lequel vous pouvez enrouler le câble d'alimentation lorsque vous ne vous en servez pas. Vous évitez ainsi que le câble secteur ne soit coincé, sali ou ne devienne une source de danger parce qu'il pend.

- Entreposez l'appareil à un endroit propre et sec sans exposition directe au soleil.

Mise au rebut

Ne jetez en aucun cas l'appareil dans les ordures ménagères ordinaires.
Ce produit est assujetti à la directive européenne 2002/96/EC (Waste Electrical and Electronic Equipment).

Remettez l'appareil destiné au recyclage à une entreprise spécialisée ou au centre de recyclage de votre commune. Respectez la réglementation en vigueur. En cas de doutes, contactez votre organisation de recyclage.

Remarques relatives à la déclaration de conformité

Cet appareil a été contrôlé et agréé conforme aux exigences fondamentales et autres règles correspondantes de la directive européenne sur la compatibilité électromagnétique 2004/108/EC. Directive RoHS : 2011/65/EU, ainsi que de la directive «Basse tension» 2006/95/EC.

La déclaration de conformité originale est disponible chez l'importateur.

FR
BE

Importateur

KOMPERNASS GMBH

BURGSTRASSE 21

44867 BOCHUM, GERMANY

www.kompernass.com

Garantie

Cet appareil est garanti 3 ans à partir de la date d'achat. L'appareil a été fabriqué avec soin et consciencieusement contrôlé avant sa distribution.

Veuillez conserver le ticket de caisse en guise de preuve d'achat. Dans le cas où la garantie s'applique, veuillez appeler le service après-vente compétent. Cette condition doit être respectée pour assurer l'expédition gratuite de votre marchandise.

REMARQUE

► Cette garantie s'applique uniquement aux erreurs de matériaux et de fabrication, et ne couvre pas les dommages liés au transport, les éléments d'usure ou les dommages subis par des éléments fragiles, par ex. les ampoules ou l'interrupteur.

Le produit est exclusivement destiné à un usage privé et non commercial. La garantie est annulée en cas de manipulation incorrecte et inappropriée, d'utilisation brutale et en cas d'intervention qui n'aurait pas été réalisée par notre centre de service après-vente agréé.

Cette garantie ne constitue pas une restriction de vos droits légaux.
La période sous garantie n'est pas prolongée par l'exercice de la garantie.
Ceci s'applique également aux pièces remplacées ou réparées.

Les dommages et défauts éventuellement présents à l'achat doivent être notifiés directement après le déballage, mais au plus tard deux jours après la date d'achat.

Toutes les réparations effectuées après expiration de la période sous garantie sont payantes.

Service après-vente

FR **Service France**
Tel.: 0800 919270
E-Mail: kompernass@lidl.fr
IAN 86682

BE **Service Belgique**
Tel.: 070 270 171 (0,15 EUR/Min.)
E-Mail: kompernass@lidl.be
IAN 86682

CARTE DE COMMANDE SFS 150 B3

► *www.kompernass.com*

QUANTITÉ (max 3 sets par commande)	DESCRIPTION DES ARTICLES	PRIX UNITAIRE	PRIX NET
_____	► Set de 3 gaines de film (10 m par rouleau) pour la thermoscelleuse alimentaire SFS 150 B3 ►	**5,95 €** ►	_____ €

+	Frais de port, magasinage, emballage et expédition non inclus.	**10 €**
=	_____ €	

MODE DE RÈGLEMENT

☐ Virement

_____ (Lieu, date)

_____ (Signature)

CARTE DE COMMANDE SFS 150 B3

► ***www.kompernass.com***

1) Saisissez votre nom, votre titre et votre numéro de téléphone (pour d'éventuelles questions) sous la rubrique „Expéditeur/Acheteur" en lettres majuscules.
2) Merci de virer le montant total au préalable sur le compte suivant

Kompernaß Handelsgesellschaft mbH

IBAN : DE03440100460799566462

SWIFT (BIC) : PBNKDEFF 440

Banque : Postbank Dortmund AG

■ Dans le champ „Motif de l'opération", veuillez indiquer l'article de même que votre nom et lieu de résidence. Veuillez nous renvoyer la carte de commande dûment renseignée dans une enveloppe à notre adresse postale figurant ci-après.

Notre adresse postale :

Kompernaß Handelsgesellschaft mbH

Burgstraße 21

44867 Bochum

Allemagne

IMPORTANT

► Veuillez affranchir au tarif en vigueur.

► Ecrivez votre nom comme expéditeur sur l'enveloppe.

EXPÉDITEUR/ACHETEUR

(à compléter en majuscules)

Nom, Prénom

Rue

Code Postal, Ville

Téléphone

Simplifiez-vous la vie en commandant sur Internet

www.kompernass.com

CARTE DE COMMANDE/ BESTELKAART SFS 150 B3

► ***www.kompernass.com***

QUANTITÉ/AANTAL (max 3 sets par commande) (max 3 sets per bestelling)	DESCRIPTION DES ARTICLES/ ARTIKELBESCHRIJVING	PRIX UNITAIRE/ PRIJS P. STUK	PRIX NET/ TOTAALBEDRAG
_____	► Set de 3 gaines de film (10 m par rouleau) pour la thermoscelleuse alimentaire SFS 150 B3 ► 3voudige-buisfolie-set (10 m per rol) voor sealapparaat SFS 150 B3	**5,95 €**	_____ €

+	Frais de port, magasinage, emballage et expédition non inclus./ Verwerkingskosten voor porto, afhandeling, verpakking en verzending.	**10 €**
=	_____ €	

MODE DE RÈGLEMENT/ BETALINGSWIJZE

☐ Virement/Overschrijving

_____ (Lieu, date)/(Plaats, datum)

_____ (Signature)/(Handtekening)

CARTE DE COMMANDE/ BESTELKAART SFS 150 B3

► ***www.kompernass.com***

1) Saisissez votre nom, votre titre et votre numéro de téléphone (pour d'éventuelles questions) sous la rubrique „Expéditeur/Acheteur" en lettres majuscules.
Vul onder "Afzender/besteller" in blokletters uw naam, aanspreektitel en telefoonnummer in (voor eventuele vragen onzerzijds).

2) Merci de virer le montant total au préalable sur le compte suivant :
Maak het totaalbedrag vooraf over op de volgende rekening:

Kompernaß Handelsgesellschaft mbH
IBAN : DE03440100460799566462
SWIFT (BIC) : PBNKDEFF 440

Banque/Bank: Postbank Dortmund AG

■ Dans le champ „Motif de l'opération", veuillez indiquer l'article de même que votre nom et lieu de résidence. Veuillez nous renvoyer la carte de commande dûment renseignée dans une enveloppe à notre adresse postale figurant ci-après.
Vul bij uw overschrijving als betalingskenmerk het artikel in, alsmede uw naam en woonplaats. Verstuur de volledig ingevulde bestelkaart in een envelop naar het hiernaast vermelde postadres.

Notre adresse postale/Ons postadres:

Kompernaß Handelsgesellschaft mbH
Burgstraße 21
44867 Bochum
Allemagne/Duitsland

IMPORTANT

► Veuillez affranchir au tarif en vigueur./Frankeer de zending voldoende.

► Ecrivez votre nom comme expéditeur sur l'enveloppe./ Schrijf uw naam als afzender op de envelop.

EXPÉDITEUR/ACHETEUR
AFZENDER/BESTELLER
(à compléter en majuscules)
(compleet invullen in blokletters a u b)

Nom, Prénom/Naam, aanspreektitel

Rue/Straat

Code Postal, Ville/Postcode, woonplaats

Téléphone/Telefoon

Simplifiez-vous la vie en commandant sur Internet/Bestel gemakkelijk op het internet
www.kompernass.com

Inhaltsverzeichnis

Einleitung 18
Urheberrecht 18
Haftungsbeschränkung 18
Verwendete Warnhinweise 18

Bestimmungsgemäße Verwendung 19

Lieferumfang und Transportinspektion 19
Auspacken 19
Entsorgung der Verpackung 20

Gerätebeschreibung 20

Technische Daten 20

Sicherheit 21
Grundlegende Sicherheitshinweise 21

Aufstellen und Anschließen 22
Anforderungen an den Aufstellort 22
Elektrischer Anschluss 22

Bedienung und Betrieb 23
Schlauchfolie einlegen 23
Schlauchfolie verschweißen 23
Schlauchfolie vakuumieren 25

Reinigung 26
Gerät reinigen 27
Auffangbehälter reinigen 27

Aufbewahrung 27

Entsorgung 27

Hinweise zur Konformitätserklärung 27

Importeur 28

Garantie 28

Service 28

Einleitung

Herzlichen Glückwunsch zum Kauf Ihres neuen Gerätes!

Sie haben sich damit für ein modernes und hochwertiges Produkt entschieden. Die Bedienungsanleitung ist Bestandteil dieses Produktes. Sie enthält wichtige Hinweise für Sicherheit, Gebrauch und Entsorgung. Machen Sie sich vor der Benutzung des Produkts mit allen Bedien- und Sicherheitshinweisen vertraut. Benutzen Sie dieses Produkt nur wie beschrieben und für die angegebenen Einsatzbereiche. Händigen Sie alle Unterlagen bei Weitergabe des Produkts an Dritte mit aus.

Urheberrecht

Diese Dokumentation ist urheberrechtlich geschützt.

Jede Vervielfältigung, bzw. jeder Nachdruck, auch auszugsweise, sowie die Wiedergabe der Abbildungen, auch im veränderten Zustand ist nur mit schriftlicher Zustimmung des Herstellers gestattet.

Haftungsbeschränkung

Alle in dieser Bedienungsanleitung enthaltenen technischen Informationen, Daten und Hinweise für den Anschluss und die Bedienung entsprechen dem letzten Stand bei Drucklegung und erfolgen unter Berücksichtigung unserer bisherigen Erfahrungen und Erkenntnisse nach bestem Wissen.

Aus den Angaben, Abbildungen und Beschreibungen in dieser Anleitung können keine Ansprüche hergeleitet werden.

Der Hersteller übernimmt keine Haftung für Schäden aufgrund von Nichtbeachtung der Anleitung, nicht bestimmungsgemäßer Verwendung, unsachgemäßen Reparaturen, unerlaubt vorgenommenen Veränderungen oder Verwendung nicht zugelassener Ersatzteile.

Verwendete Warnhinweise

In der vorliegenden Bedienungsanleitung werden folgende Warnhinweise verwendet:

⚠ GEFAHR

Ein Warnhinweis dieser Gefahrenstufe kennzeichnet eine drohende gefährliche Situation.

Falls die gefährliche Situation nicht vermieden wird, kann dies zum Tod oder zu schweren Verletzungen führen.

► Die Anweisungen in diesem Warnhinweis befolgen, um die Gefahr des Todes oder schwerer Verletzungen von Personen zu vermeiden.

ACHTUNG

Ein Warnhinweis dieser Gefahrenstufe kennzeichnet einen möglichen Sachschaden.

Falls die Situation nicht vermieden wird, kann dies zu Sachschäden führen.

► Die Anweisungen in diesem Warnhinweis befolgen, um Sachschäden zu vermeiden.

HINWEIS

► Ein Hinweis kennzeichnet zusätzliche Informationen, die den Umgang mit dem Gerät erleichtern.

Bestimmungsgemäße Verwendung

Dieses Gerät ist ausschließlich für das gelegentliche Einschweißen und Vakuumieren von Lebensmitteln in haushaltsüblichen Mengen und nur im privaten Hausgebrauch vorgesehen. Dieses Gerät ist nicht für den gewerblichen oder industriellen Einsatz und nicht für den Dauereinsatz bestimmt.

Eine andere oder darüber hinausgehende Benutzung gilt als nicht bestimmungsgemäß. Ansprüche jeglicher Art wegen Schäden aus nicht bestimmungsgemäßer Verwendung sind ausgeschlossen. Das Risiko trägt allein der Benutzer.

Lieferumfang und Transportinspektion

Das Gerät wird standardmäßig mit folgenden Komponenten geliefert:

- Folienschweißgerät SFS 150 B3
- 1 x Schlauchfolie aus PE-HD (Polyethylen hoher Dichte)
- Diese Bedienungsanleitung

HINWEIS

► Prüfen Sie die Lieferung auf Vollständigkeit und auf sichtbare Schäden.

► Bei einer unvollständigen Lieferung oder Schäden infolge mangelhafter Verpackung oder durch Transport wenden Sie sich an die Service-Hotline (siehe Kapitel ***Service***).

Auspacken

♦ Entnehmen Sie das Gerät, die Schlauchfolie und die Bedienungsanleitung aus dem Karton.

♦ Entfernen Sie sämtliches Verpackungsmaterial.

⚠ GEFAHR

► Verpackungsmaterialien dürfen nicht zum Spielen von Kindern verwendet werden. Es besteht Erstickungsgefahr.

Entsorgung der Verpackung

Die Verpackung schützt das Gerät vor Transportschäden. Die Verpackungsmaterialien sind nach umweltverträglichen und entsorgungstechnischen Gesichtspunkten ausgewählt und deshalb recyclebar.

Die Rückführung der Verpackung in den Materialkreislauf spart Rohstoffe und verringert das Abfallaufkommen. Entsorgen Sie nicht mehr benötigte Verpackungsmaterialien gemäß den örtlich geltenden Vorschriften.

HINWEIS

► Heben Sie wenn möglich die Originalverpackung während der Garantiezeit des Gerätes auf, um das Gerät im Garantiefall ordnungsgemäß verpacken zu können.

Gerätebeschreibung

1. Auffangbehälter
2. Absaugstutzen
3. Schweißdraht
4. Schneidvorrichtung
5. Rollenablagefach
6. Führungsschiene
7. Indikationsleuchte (rot)
8. Deckelentriegelung
9. Versiegelungstaste

Technische Daten

Betriebsspannung	230-240 V ~, 50 Hz
Leistungsaufnahme	150 W
Schutzklasse	II / ⧈
Empfohlene Betriebszeit	20 Sekunden
Empfohlene Pausenzeit	80 Sekunden

Sicherheit

In diesem Kapitel erhalten Sie wichtige Sicherheitshinweise im Umgang mit dem Gerät. Dieses Gerät entspricht den vorgeschriebenen Sicherheitsbestimmungen. Ein unsachgemäßer Gebrauch kann zu Personen- und Sachschäden führen.

Grundlegende Sicherheitshinweise

Beachten Sie für einen sicheren Umgang mit dem Gerät die folgenden Sicherheitshinweise:

- Kontrollieren Sie das Gerät vor der Verwendung auf äußere sichtbare Schäden. Nehmen Sie ein beschädigtes Gerät nicht in Betrieb. Es besteht Stromschlaggefahr.
- Lassen Sie Reparaturen am Gerät nur von autorisierten Fachbetrieben oder dem Kundenservice durchführen. Durch unsachgemäße Reparaturen können Verletzungsgefahren für den Benutzer entstehen oder das Gerät wird beschädigt. Zudem erlischt der Garantieanspruch.
- Bei Beschädigung des Netzkabels lassen Sie dieses von autorisiertem Fachpersonal oder dem Kundenservice austauschen, um Gefährdungen zu vermeiden. Ansonsten besteht Stromschlaggefahr!
- Benutzen Sie das Gerät niemals mit einem fehlerhaftem Netzkabel. Es besteht Stromschlaggefahr.
- Benutzen Sie keine Verlängerungskabel oder Steckdosenleisten, die nicht den erforderlichen Sicherheitsbestimmungen entsprechen. Stromschlaggefahr!
- Die Steckdose muss leicht zugänglich sein, so dass das Netzkabel im notfalls leicht abgezogen werden kann.
- Das Gerät ist nicht für den Dauerbetrieb geeignet. Lassen Sie das Gerät nach jedem Vakuumiervorgang min. 80 Sekunden abkühlen. Ansonsten kann das Gerät irreparabel beschädigt werden!
- Benutzen Sie keine externe Zeitschaltuhr oder ein separates Fernwirksystem, um das Gerät zu betreiben.
- Lassen Sie das Gerät niemals unbeaufsichtigt, wenn es betriebsbereit ist. Ziehen Sie nach Gebrauch oder bei Arbeitsunterbrechungen stets den Netzstecker aus der Steckdose, um versehentliches Einschalten zu vermeiden.
- Dieses Gerät ist nicht dafür bestimmt, durch Personen (einschließlich Kinder) mit eingeschränkten physischen, sensorischen oder geistigen Fähigkeiten oder mangels Erfahrung und/oder mangels Wissen benutzt zu werden, es sei denn, sie werden durch eine für ihre Sicherheit zuständige Person beaufsichtigt oder erhielten von ihr Anweisungen, wie das Gerät zu benutzen ist.
- Kinder sollten beaufsichtigt werden, um sicherzustellen, dass sie nicht mit dem Gerät spielen.
- Öffnen Sie niemals das Gehäuse des Gerätes! Es besteht Lebensgefahr aufgrund eines elektrischen Schlages!

Aufstellen und Anschließen

Anforderungen an den Aufstellort

Für einen sicheren und fehlerfreien Betrieb des Gerätes muss der Aufstellort folgende Voraussetzungen erfüllen:

- Bei Aufstellung des Gerätes das Gerät auf eine feste, flache und waagerechte Unterlage stellen.
- Betreiben Sie das Gerät nicht in einer heißen, nassen oder sehr feuchten Umgebung oder in der Nähe von brennbarem Material.
- Die Steckdose muss leicht zugänglich sein, so dass das Netzkabel notfalls leicht abgezogen werden kann.

Elektrischer Anschluss

ACHTUNG

- ► Vergleichen Sie vor dem Anschließen des Gerätes die Anschlussdaten (Spannung und Frequenz) auf dem Typenschild mit denen Ihres Elektronetzes. Diese Daten müssen übereinstimmen, damit keine Schäden am Gerät auftreten.
- ► Vergewissern Sie sich, dass das Netzkabel des Gerätes unbeschädigt ist und nicht über heiße Flächen und/oder scharfe Kanten verlegt wird.
- ► Achten Sie darauf, dass das Netzkabel nicht straff gespannt oder geknickt wird.
- ► Lassen Sie das Netzkabel nicht über Ecken hängen (Stolperdrahteffekt).

♦ Stecken Sie den Netzstecker in die Netzsteckdose.

Bedienung und Betrieb

In diesem Kapitel erhalten Sie wichtige Hinweise zur Bedienung und zum Betrieb des Gerätes.

Schlauchfolie einlegen

- Öffnen Sie das Rollenablagefach ❺ und legen Sie eine Rolle Schlauchfolie ein.
- Klappen Sie die Führungsschiene ❻ der Schneidvorrichtung ❹ nach hinten auf und ziehen Sie ein Stück Schlauchfolie zwischen der Führungsschiene ❻ und dem Gerätedeckel hindurch.
- Schließen Sie das Rollenablagefach ❺ und klappen die Führungsschiene ❻ der Schneidvorrichtung ❹ wieder herunter.

Schlauchfolie verschweißen

ACHTUNG

- Benutzen Sie zum Verschweißen nur Folie aus PEHD (Polyethylen high density (hohe Dichte)) oder PE-LD (Polyethylen low density (niedrige Dichte)).
- Die Folienstärke muss 30 - 50 µ (0,03 - 0,05 mm) betragen. Ansonsten wird die Schweißnaht nicht dicht und das Gerät kann beschädigt werden. Sie erkennen Folien dieser Art an den Angaben auf der Verpackung. Je nach Art und Stärke der Folie variiert die Qualität der Schweißnaht.
- Erhitzen Sie die mitgelieferte Folie nicht, z.B. im Wasserbad o.ä.. Sie ist nur für Temperaturen bis max. 60°C ausgelegt.

- Ziehen Sie die gewünschte Länge der Folie unter der Führungsschiene ❻ der Schneidvorrichtung ❹ hervor.
- Drücken Sie die Schneidvorrichtung ❹ herunter und fahren Sie nach links oder rechts über die Beutelbreite. Sie erhalten einen sauberen Schnitt mit gerade geschnittenen Ecken.

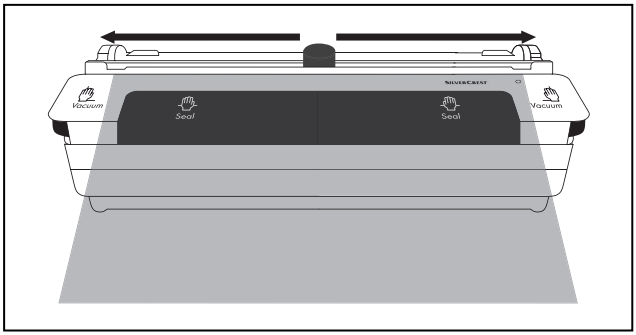

- Öffnen Sie den Gerätedeckel, indem Sie die Deckelentriegelungen ❽ nach oben drücken.
- Legen Sie eine Beuteöffnung auf den Schweißdraht ❸. Damit der Beutel fixiert ist und nicht verrutscht, legen Sie das Ende des Beutels unter den Absaugstutzen ❷. Diesen können Sie dafür leicht anheben. Der Beutel muss bis zu den mit „Seal“ gekennzeichneten Markierungen im Gerät ragen.

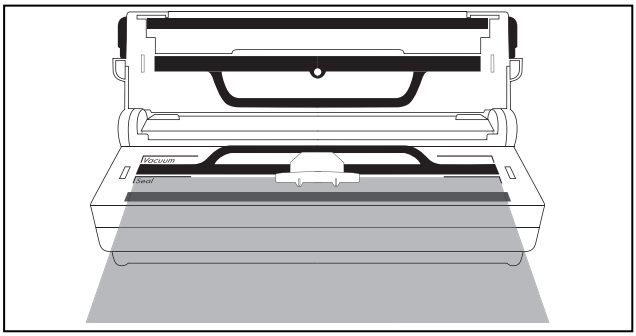

HINWEIS

► Die Beuteöffnung muss glatt auf dem Schweißdraht ❸ liegen. Ansonsten funktioniert das Verschweißen nicht richtig.

- Schließen Sie den Gerätedeckel. Achten Sie dabei darauf, dass beide Ecken einrasten. Drücken Sie diese gegebenenfalls noch einmal leicht herunter, so dass der Gerätedeckel verriegelt ist. Wenn der Gerätedeckel nicht eingerastet ist, kann der Versiegelungsvorgang nicht gestartet werden!
- Drücken Sie dann mit beiden Händen die Versiegelungstaste ❾. Die Indikationsleuchte ❼ leuchtet auf.

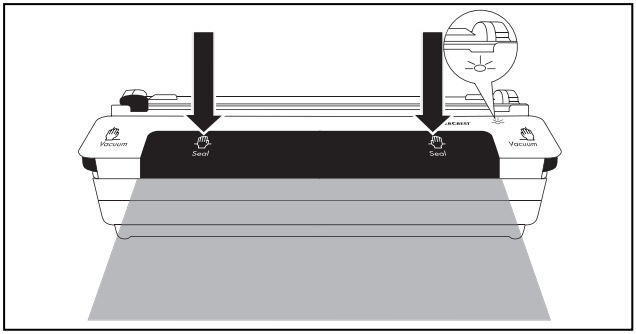

- Halten Sie die Versiegelungstaste ❾ solange gedrückt, bis die Indikationsleuchte ❼ wieder erlischt.

ACHTUNG

Wenn die Indikationsleuchte ❼ nach spätestens 10 Sekunden nicht erlischt, liegt ein Defekt des Gerätes vor!

► Ziehen Sie sofort den Netzstecker aus der Netzsteckdose. Versuchen Sie nicht, das Gerät selber zu reparieren. Wenden Sie sich an den Kundendienst.

♦ Öffnen Sie den Gerätedeckel und entnehmen Sie den Beutel. Dieser ist nun an einem Ende verschweißt.

HINWEIS

► Stellen Sie sicher, dass die Schweißnaht ordnungsgemäß ist. Eine korrekte Schweißnaht soll ein glatter, gerader Streifen ohne Falten sein.

♦ Befüllen Sie den Beutel. Sie müssen mindestens 6 cm Beutel bis zur verschweißenden Kante frei lassen.

ACHTUNG

► Befüllen Sie den Beutel so, dass auf keinen Fall Lebensmittelreste oder Flüssigkeiten beim Verschweißen herauslaufen und in das Gerät gelangen können.

♦ Wenn Sie den Beutel nicht vakuumieren wollen, verschweißen Sie nun die andere offene Seite.

Schlauchfolie vakuumieren

Sie können beim Verschweißen auch die Luft aus dem Beutel saugen (vakuumieren):

ACHTUNG

► Vakuumieren Sie keine Beutel, in denen sich Flüssigkeiten befinden. Diese gelangen dann in das Gerät und beschädigen dieses.

♦ Stülpen Sie das offene Ende des Beutels rund um den Absaugstutzen ❷. Diesen können Sie dafür leicht anheben. Der Beutel muss dabei bis zu den mit „Vacuum“ gekennzeichneten Markierungen im Gerät ragen.

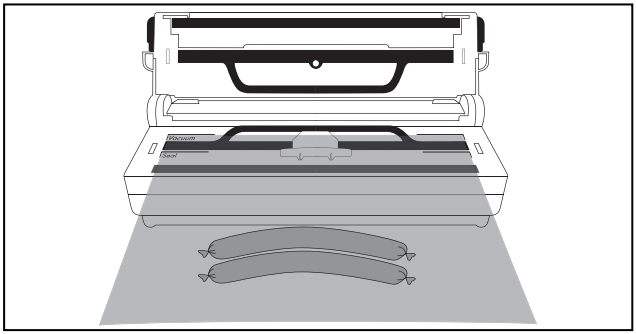

HINWEIS

► Die Beutelöffnung muss glatt auf dem Absaugstutzen ❷ und dem Schweißdraht ❸ liegen. Ansonsten funktioniert das Vakuumieren und Verschweißen nicht richtig.

♦ Schließen Sie den Gerätedeckel und drücken Sie ihn an beiden Seiten mit beiden Händen kräftig herunter. Drücken Sie dabei **nicht** auf die Versiegelungstaste ❾. Die Luft wird nun aus dem Beutel gesaugt.

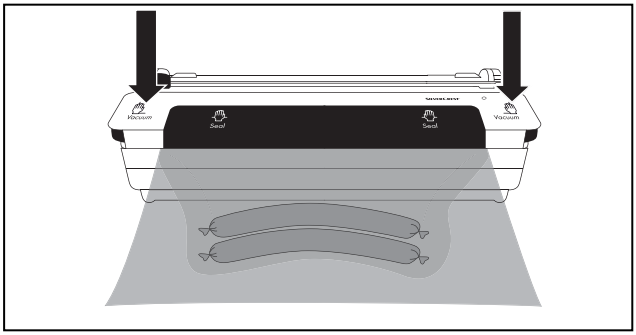

♦ Sobald die Luft aus dem Beutel gesaugt wurde, drücken und halten Sie mit beiden Händen die Versiegelungstaste ❾, wie zuvor beschrieben, um den Beutel zu verschweißen. Das Vakuumieren stoppt nicht automatisch, sobald die Luft abgesaugt wurde! Während des Versiegelungsvorganges leuchtet die Indikationsleuchte ❼.

Reinigung

⚠ GEFAHR

Lebensgefahr durch elektrischen Strom!

► Ziehen Sie den Netzstecker aus der Steckdose, bevor Sie mit der Reinigung beginnen.

► Stellen Sie sicher, dass bei der Reinigung keine Feuchtigkeit in das Gerät eindringt.

ACHTUNG

Mögliche Beschädigung des Gerätes.

► Verwenden Sie keine aggressiven oder scheuernden Reinigungsmittel, da diese die Gehäuseoberfläche angreifen können.

► Verwenden Sie keine harten oder scharfen Gegenstände, um die Klebereste vom Schweißdraht ❸ zu entfernen. Andernfalls können der Schweißdraht ❸ oder die Isolierung beschädigt werden.

Gerät reinigen

- Reinigen Sie die Gehäuseberfläche mit einem leicht feuchten Tuch und einem milden Spülmittel.
- Entfernen Sie Klebereste vom Schweißdraht ❸ vorsichtig mit dem Fingernagel.

Auffangbehälter reinigen

Wenn beim Vakuumieren versehentlich Lebensmittelreste angesaugt werden, schützt der Auffangbehälter ❶ das Gerät vor Beschädigungen. Reinigen Sie den Auffangbehälter ❶, sobald Verschmutzungen sichtbar sind:

- Öffnen Sie den Gerätedeckel und stellen Sie den Absaugstutzen ❷ auf.
- Ziehen Sie den Auffangbehälter ❶ an den seitlichen Griffen vorsichtig aus dem Gerät heraus.
- Reinigen Sie ihn in lauwarmem Spülwasser und lassen Sie ihn anschließend gut trocknen.
- Setzen Sie den Auffangbehälter ❶ wieder ein und klappen Sie den Absaugstutzen ❷ herunter.

Aufbewahrung

Das Gerät hat eine integrierte Kabelaufwicklung an der Gehäuseunterseite, auf die Sie das Netzkabel bei Nichtgebrauch aufwickeln können. Dadurch vermeiden Sie, dass das Netzkabel eingeklemmt, verschmutzt oder durch das lose Herabhängen zur Gefahrenquelle wird.

- Lagern Sie das Gerät an einem sauberen, trockenen Ort ohne direkte Sonneneinstrahlung.

Entsorgung

Werfen Sie das Gerät keinesfalls in den normalen Hausmüll. Dieses Produkt unterliegt der europäischen Richtlinie 2002/96/EC (Waste Electrical and Electronic Equipment).

Entsorgen Sie das Gerät über einen zugelassenen Entsorgungsbetrieb oder über Ihre kommunale Entsorgungseinrichtung. Beachten Sie die aktuell geltenden Vorschriften. Setzen Sie sich im Zweifelsfall mit Ihrer Entsorgungseinrichtung in Verbindung.

Hinweise zur Konformitätserklärung

Dieses Gerät entspricht hinsichtlich Übereinstimmung mit den grundlegenden Anforderungen und den anderen relevanten Vorschriften der europäischen Richtlinie für elektromagnetische Verträglichkeit 2004/108/EC, RoHS Richtlinie: 2011/65/EU, sowie der Niederspannungsrichtlinie 2006/95/EC.

Die vollständige Original-Konformitätserklärung ist beim Importeur erhältlich.

DE
AT
CH

Importeur

KOMPERNASS GMBH
BURGSTRASSE 21
D-44867 BOCHUM
www.kompernass.com

Garantie

Sie erhalten auf dieses Gerät 3 Jahre Garantie ab Kaufdatum. Das Gerät wurde sorgfältig produziert und vor Anlieferung gewissenhaft geprüft.

Bitte bewahren Sie den Kassenbon als Nachweis für den Kauf auf. Bitte setzen Sie sich im Garantiefall mit Ihrer Servicestelle telefonisch in Verbindung. Nur so kann eine kostenlose Einsendung Ihrer Ware gewährleistet werden.

HINWEIS

► Die Garantieleistung gilt nur für Material- oder Fabrikationsfehler, nicht aber für Transportschäden, Verschleißteile oder für Beschädigungen an zerbrechlichen Teilen, z.B. Leuchtmittel oder Schalter.

Das Produkt ist lediglich für den privaten und nicht für den gewerblichen Gebrauch bestimmt. Bei missbräuchlicher und unsachgemäßer Behandlung, Gewaltanwendung und bei Eingriffen, die nicht von unserer autorisierten Service-Niederlassung vorgenommen wurden, erlischt die Garantie.

Ihre gesetzlichen Rechte werden durch diese Garantie nicht eingeschränkt. Die Garantiezeit wird durch die Gewährleistung nicht verlängert. Dies gilt auch für ersetzte und reparierte Teile.

Eventuell schon beim Kauf vorhandene Schäden und Mängel müssen sofort nach dem Auspacken gemeldet werden, spätestens aber zwei Tage nach Kaufdatum.

Nach Ablauf der Garantiezeit anfallende Reparaturen sind kostenpflichtig.

Service

(DE) **Service Deutschland**
Tel.: 0180 5772033
(0,14 EUR/Min. aus dem dt. Festnetz, Mobilfunk max. 0,42 EUR/Min.)
E-Mail: kompernass@lidl.de
IAN 86682

(AT) **Service Österreich**
Tel.: 0820 201 222 (0,15 EUR/Min.)
E-Mail: kompernass@lidl.at
IAN 86682

(CH) **Service Schweiz**
Tel.: 0842 665566 (0,08 CHF/Min., Mobilfunk max. 0,40 CHF/Min.)
E-Mail: kompernass@lidl.ch
IAN 86682

BESTELLKARTE SFS 150 B3

► www.kompernass.com

BESTELLMENGE (max 3 Sets pro Bestellung)	ARTIKELBESCHREIBUNG	EINZELPREIS	GESAMTBETRAG
_____	► 3er-Schlauchfolien-Set (je Rolle 10 m) für Folienschweißgerät SFS 150 B3 ►	**5,95 €** ►	_____ €

+	zzgl. Abwicklungskosten für Porto, Handling, Verpackung und Versand.	**7,50 €**
=	_____ €	

ZAHLUNGSWEISE

☐ Überweisung

_____ (Ort, Datum)

_____ (Unterschrift)

BESTELLKARTE SFS 150 B3

► *www.kompernass.de*

1) Tragen Sie unter „Absender / Besteller“ Ihren Namen, Ihre Anschrift und Ihre Telefonnummer (für eventuelle Rückfragen) in Blockschrift ein.

2) **Überweisung:** Überweisen Sie den Gesamtbetrag vorab auf das Konto

Kompernaß Handelsgesellschaft mbH
Kontonummer 0799 566 462
Bankleitzahl 440 100 46
Postbank Dortmund

- Geben Sie bei Ihrer Überweisung als Verwendungszweck den Artikel sowie Ihren Namen und Wohnort an.
- Senden Sie dann die vollständig ausgefüllte Bestellkarte in einem Briefumschlag an unsere nachstehende Postadresse.

Unsere Postadresse:

Kompernaß Handelsgesellschaft mbH
Burgstraße 21
44867 Bochum

WICHTIG

- Bitte frankieren Sie die Sendung ausreichend.
- Schreiben Sie Ihren Namen als Absender auf den Umschlag.

ABSENDER / BESTELLER
(bitte vollständig und in BLOCKSCHRIFT ausfüllen)

Name, Vorname

Straße

PLZ/Ort

Telefon

Bestellen Sie bequem im Internet
www.kompernass.com

BESTELLKARTE SFS 150 B3

► www.kompernass.com

BESTELLMENGE (max 3 Sets pro Bestellung)	ARTIKELBESCHREIBUNG	EINZELPREIS	GESAMTBETRAG
_____	► 3er-Schlauchfolien-Set (je Rolle 10 m) für Folienschweißgerät SFS 150 B3 ►	**5,95 €** ►	_____ €

+	zzgl. Abwicklungskosten für Porto, Handling, Verpackung und Versand.	**10 €**
=	_____ €	

ZAHLUNGSWEISE

☐ Überweisung

(Ort, Datum) _____

(Unterschrift) _____

AT

BESTELLKARTE SFS 150 B3

► *www.kompernass.de*

1) Tragen Sie unter „Absender / Besteller“ Ihren Namen, Ihre Anschrift und Ihre Telefonnummer (für eventuelle Rückfragen) in Blockschrift ein.

2) **Überweisung:** Überweisen Sie den Gesamtbetrag vorab auf das Konto

Kompernaß Handelsgesellschaft mbH

IBAN: DE03440100460799566462

SWIFT (BIC): PBNKDEFF 440

Bank: Postbank Dortmund AG

- Geben Sie bei Ihrer Überweisung als Verwendungszweck den Artikel sowie Ihren Namen und Wohnort an.
- Senden Sie dann die vollständig ausgefüllte Bestellkarte in einem Briefumschlag an unsere nachstehende Postadresse.

Unsere Postadresse:

Kompernaß Handelsgesellschaft mbH

Burgstraße 21

44867 Bochum

WICHTIG

- Bitte frankieren Sie die Sendung ausreichend.
- Schreiben Sie Ihren Namen als Absender auf den Umschlag.

ABSENDER / BESTELLER

(bitte vollständig und in BLOCKSCHRIFT ausfüllen)

Name, Vorname

Straße

PLZ/Ort

Land

Telefon

Bestellen Sie bequem im Internet

www.kompernass.com

Bestellkarte/Carte de commande/Scheda d´ordinazione SFS 150 B3 ► www.kompernass.com

BESTELLMENGE/QUANTITÉ/ QUANTITÀ DA ORDINARE (max 3 Sets/max 3 sets/max 3 set)	ARTIKELBESCHREIBUNG/ DESCRIPTION DES ARTICLES/ DESCRIZIONE ARTICOLO	EINZELPREIS/ PRIX UNITAIRE/ PREZZO SINGOLO	GESAMTBETRAG/PRIX NET/PREZZO COMPLESSIVO
_____	► 3er-Schlauchfolien-Set (je Rolle 10 m) für Folienschweißgerät SFS 150 B3 ► Set de 3 gaines de film (10 m par rouleau) pour la thermoscelleuse alimentaire SFS 150 B3 ► Set di 3 rotoli di pellicola tubolare (10 m per rotolo) per apparecchio di sigillatura sottovuoto SFS 150 B3	► **5,95 €** ►	_____ €

+	zzgl. Kosten für Porto, Handling, Verpackung und Versand. Frais de port, magasinage, emballage et expédition non inclus. Spese di spedizione	**15 €**
=	_____	€

ZAHLUNGSWEISE/ MODE DE RÈGLEMENT/ TIPO DI PAGAMENTO

☐ Überweisung/Virement/ Bonifico

_____ (Ort, Datum/Lieu, date/luogo, data)

_____ (Unterschrift/Signature/firma)

CH

Bestellkarte/Carte de commande/Scheda d´ordinazione SFS 150 B3 ► *www.kompernass.com*

1) Tragen Sie unter „Absender/Besteller" Ihren Namen, Ihre Anschrift und Ihre Telefonnummer (für eventuelle Rückfragen) in Blockschrift ein / Saisissez votre nom, votre titre et votre numéro de téléphone (pour d'éventuelles questions) sous la rubrique „Expéditeur/Acheteur" en lettres majuscules / Alla voce „Mittente/ordinante", inserire nome, titolo, indirizzo e numero telefonico (per eventuali domande), scrivendo in stampatello

2) Überweisen Sie den Gesamtbetrag vorab auf das Konto: / Merci de virer le montant total au préalable sur le compte suivant: / Versare l'importo totale in anticipo sul seguente conto:

Kompernaß Handelsgesellschaft mbH
IBAN: DE03440100460799566462
SWIFT (BIC): PBNKDEFF 440
Bank/Banque/Banca:
Postbank Dortmund AG

■ Geben Sie bei Ihrer Überweisung als Verwendungszweck den Artikel sowie Ihren Namen und Wohnort an Senden Sie dann die vollständig ausgefüllte Bestellkarte in einem Briefumschlag an unsere nachstehende Postadresse / Dans le champ „Motif de l'opération", veuillez indiquer l'article de même que votre nom et lieu de résidence Veuillez nous renvoyer la carte de commande dûment renseignée dans une enveloppe à notre adresse postale figurant ci-après / Indicare l'articolo nella causale del bonifico, nonché nome, cognome e indirizzo Inviare quindi la cartolina di ordinazione interamente compilata, inserendola in una busta, all'indirizzo indicato qui accanto

Kompernaß Handelsgesellschaft mbH
Burgstraße 21
44867 Bochum
Deutschland/Allemagne/Germania

WICHTIG/REMARQUE/IMPORTANTE

► Überweisung bitte spesenfrei ausführen, Kosten Ihrer eigenen Bank bitte zu Ihren eigenen Lasten /Effectuer un transfert bancaire, les frais demandés par votre banque sont à votre charge /Effettuare a proprie spese il bonifico bancario, assumendosi le spese bancarie della propria banca

► Bitte frankieren Sie die Sendung ausreichend Schreiben Sie Ihren Namen als Absender auf den Umschlag /Veuillez affranchir au tarif en vigueur Ecrivez votre nom comme expéditeur sur l'enveloppe /Affrancare adeguatamente la busta Scrivere il nome come mittente sulla busta

ABSENDER / BESTELLER
(bitte vollständig und in BLOCKSCHRIFT ausfüllen)
EXPÉDITEUR/ACHETEUR
(à compléter en majuscules)
MITTENTE
(si prega di compilare il modulo in stampatello)

Name, Vorname/Nom, Prénom/Cognome, Nome

Straße/Rue/Via

PLZ, Ort/Code Postal, Ville/Cap, Città

Land/Pays/Paese

Telefon/Téléphone/Telefono

Index

Introduction 36
Copyright 36
Limited liability 36
Warning symbols used 36

Intended use 37

Items delivered and transport inspection 37
Unpacking 37
Disposal of the packaging 38

Appliance description 38

Technical data 38

Safety 39
Basic Safety Instructions 39

Setting up and connecting to the power supply 40
Requirements on the installation site 40
Electrical connection 40

Handling and operation 41
Inserting the tube film 41
Sealing the tube film 41
Vacuuming the tube film 43

Cleaning 44
Cleaning the appliance 45
Cleaning the collection container 45

Storage 45

Disposal 45

Notes on the Declaration of Conformity 45

Importer 46

Warranty 46

Service 46

GB

Introduction

Congratulations on the purchase of your new appliance!

You have clearly decided in favour of a modern and high-quality product. These operating instructions are a part of this product. They contain important information in regard to safety, use and disposal. Before using the product, familiarise yourself with all of these operating and safety instructions. Use the product only as described and only for the specified areas of application. In addition, pass these documents on, together with the product, to any future owner.

Copyright

This documentation is copyright protected.

All reproductions or duplications, also as extracts, as well as representations of the illustrations, even in an altered state, are only permitted with the written approval of the manufacturer.

Limited liability

All technical information, data and instructions for installation, connection and operation contained in this operating manual correspond to the latest available at the time of printing and, to the best of our knowledge, take into account our previous experience and know-how.

No claims can be derived from the details, illustrations and descriptions in these instructions.

The manufacturer assumes no responsibility for damage caused by failure to observe the instructions, improper use, incompetent repairs, making unauthorised modifications or for using unapproved replacement parts.

Warning symbols used

In these operating instructions the following warnings are used:

⚠ DANGER

A warning at this risk level indicates a threateningly dangerous situation.

If the dangerous situation is not avoided, it could result in death or serious injury.

► Follow the instructions given in this warning to avoid the risk of death or severe personal injury.

IMPORTANT

A warning at this risk level indicates possible property damage.

If the situation is not avoided it could lead to property damage.

► Follow the instructions in this warning to avoid property damage.

NOTICE

► A notice indicates additional information that assists in the handling of the appliance.

Intended use

This plastic film sealer is intended for the occasional vacuum-packing of food in typical household quantities and only for private household use. This appliance is not intended for commercial or industrial applications or for continuous operation.

This appliance is not intended for any other use or for uses beyond those mentioned. Claims of any kind for damage resulting from unintended use will not be accepted. The user alone bears liability.

Items delivered and transport inspection

The appliance is delivered with the following components as standard:

- Vacuum Sealer SFS 150 B3
- 1 Tube film made of PE-HD (Polyethylene of high density)
- This operating manual

NOTICE

► Check the contents to make sure everything is there and for visible damage.

► If the contents are not complete or are damaged due to defective packaging or through transportation, contact the service hotline (see chapter ***Service***).

Unpacking

♦ Remove the appliance, the tube film and the operating instructions from the carton.

♦ Remove all packing material.

⚠ DANGER

► Packaging material should not be used as a play thing by children. There is a risk of suffocation!

GB

Disposal of the packaging

The packaging protects the appliance from transport damage. The packaging materials are selected from the point of view of their environmental friendliness and disposal technology and are therefore recyclable.

The recirculation of packaging into the material circuit saves on raw material and reduces the amount of waste generated. Dispose of packaging material that is no longer needed as per the regionally established regulations.

NOTICE

► If possible preserve the appliance's original packaging during the warranty period so that in the case of a warranty claim you can package the appliance properly for return.

Appliance description

1. Collection container
2. Suction connector
3. Sealing wire
4. Cutting device
5. Roll storage compartment
6. Guide rail
7. Indication lamp (red)
8. Lid release
9. Sealing button

Technical data

Operational voltage	230-240 V ~, 50 Hz
Power consumption	150 W
Protection class	II / ⧈
Recommended operating time	20 Seconds
Recommended pause time	80 Seconds

Safety

In this chapter you receive important safety information regarding the handling of the appliance. This appliance complies with the statutory safety regulations. Incorrect usage can lead to personal injury and property damage.

Basic Safety Instructions

For safe handling of the appliance observe the following safety information:

- Before use check the appliance for visible external damage. Do not put into operation an appliance that is damaged. There will be a risk of a fatal electrical shock.
- Repairs should only be carried out by authorised specialist companies or by the Customer Services department. Incompetent repairs may result in injury to the user or damage to the appliance. In addition warranty claims become void.
- To avoid risks, arrange for a defective power cable to be replaced by qualified technicians or our Customer Service Department. Otherwise there will be a risk of receiving an electric shock!
- NEVER use the appliance with a defective power cable. There will be a risk of a fatal electrical shock.
- Do not use extension cables or power socket strips that do not meet the required safety standards. Risk of electic shock!
- The mains power socket must be easily accessible, so that the power cable can be easily disconnected in the event of an emergency.
- This appliance is not suitable for continuous use over long periods. Let the appliance cool down for minimum 80 seconds after each vacuum process. The appliance could otherwise be irreparably damaged!
- Do not use an external timing switch or a separate remote control system to operate the appliance.
- Do not leave the appliance unsupervised when it is ready for use.
  To avoid it being switched on accidentally, always unplug the appliance after use or during breaks.
- This appliance is not intended for use by individuals (including children) with restricted physical, physiological or intellectual abilities or deficiences in experience and/or knowledge unless they are supervised by a person responsible for their safety or receive from this person instruction in how the appliance is to be used.
- Children should be supervised to ensure that they do not play with the appliance.
- Never open the appliance housing! There is a risk of receiving a potentially fatal electric shock!

Setting up and connecting to the power supply

Requirements on the installation site

For safe and flawless operation of the appliance, the installation site must comply with the following requirements:

GB

- When setting it up, place the appliance on a firm, flat and horizontal surface.
- Do not operate the appliance in a hot, wet or very humid environment or close to combustible material.
- The mains power socket must be easily accessible, so that the power cable can be easily disconnected in the event of an emergency.

Electrical connection

IMPORTANT

- ► Before you connect the appliance, compare the connection data (voltage and frequency) on the data plate with that of your mains power network. This data must match in order to avoid any damage to the appliance.
- ► Ensure that the power cable is undamaged and is not routed over hot surfaces and/or sharp edges.
- ► Ensure that the power cable is not taut or kinked.
- ► Do not let the power cable hang over edges (trip wire effect).

♦ Insert the plug into a mains power socket.

Handling and operation

In this chapter you receive important information for the handling and operation of the appliance.

Inserting the tube film

- Open the roll storage compartment ❺ and insert a roll of tubular film.
- Fold the guide rail ❻ of the cutting device ❹ to the rear and pull a piece of tube film through between the guide rail ❻ and the appliance lid.
- Close the roll storage compartment ❺ and fold the guide rail ❻ of the cutting device ❹ back down.

GB

Sealing the tube film

IMPORTANT

- For sealing use only film made from HDPE (high density polyethylene) and LDPE (low density polyethylene).
- The foil thickness must be between 30-50 µ (0.03 - 0.05 mm). Otherwise, the sealing seam will not be tight and the appliance could be damaged. You can identify films of this kind from the markings on the packaging. The quality of the seal varies depending on the type and thickness of the film.
- Do not heat the supplied film, for example in a water-bath or similar. It is construed for temperatures up to a maximum of 60 °C.

- Pull out the desired length of film under the guide rail ❻ of the cutting device ❹.
- Press down on the cutting device ❹ and then slide it to the left or right over the bag width. You get a clean cut with straight-cut corners.

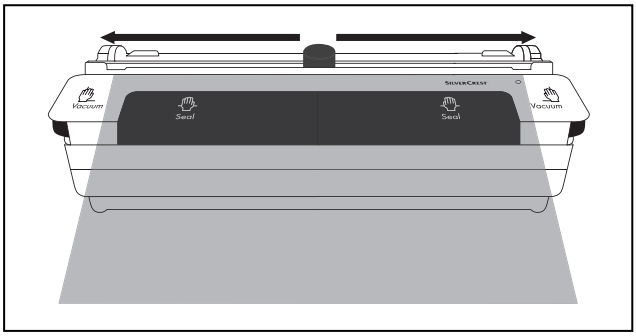

GB

- Open the appliance lid by pressing the lid releases ❽ to the top.
- Place a bag opening on the sealing wire ❸. To ensure that the bag is fixed in place and does not slip, place the end of the bag below the suction connectors ❷. For this you can lift them slightly. The bag needs to extend up to the marking "Seal", which is marked on the appliance.

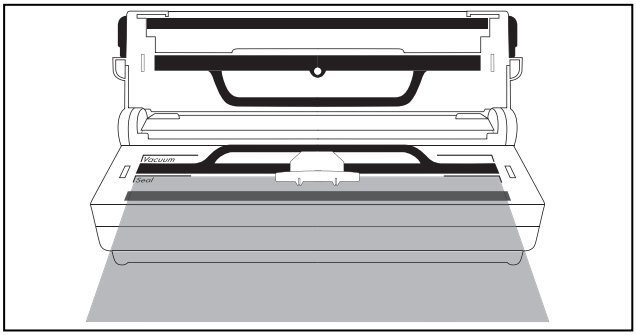

NOTICE

► The bag opening must lie smoothly on the sealing wire ❸. Otherwise, the sealing does not function properly.

- Close the appliance lid. When doing so, ensure that both corners engage. If necessary, press the corners down lightly until the device lid is engaged properly. If the device lid is not properly engaged, the sealing process cannot be started!
- Press the sealing button ❾ with both hands. The indication lamp ❼ illuminates.

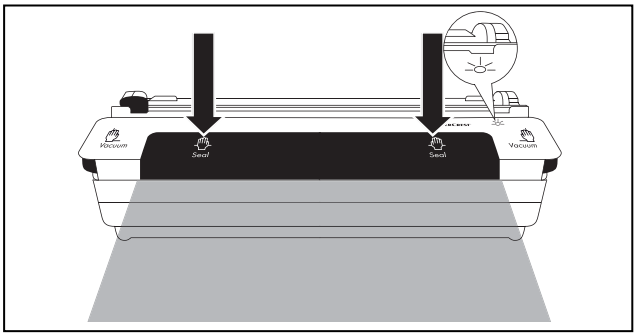

- Hold the sealing button ❾ pressed down until the indication lamp ❼ extinguishes.

IMPORTANT

If the indication lamp ❼ does not extinguish after 10 seconds at the most, the appliance is defective!

► Immediately remove the plug from the mains power socket. Do not attempt to repair the appliance yourself. In this case, contact Customer Services.

♦ Open the appliance lid and remove the bag. This is now sealed at one end.

NOTICE

► Check to ensure that the sealing seam is in order. A correct sealing seam should be a smooth, straight strip without folds.

♦ Fill the bag. You must leave at least 6 cm free to the bag-edge that is to be sealed.

IMPORTANT

► Fill the bags in such a way that, under no circumstances, food remnants or fluids can run out of the bag when sealing it and permeate into the appliance.

♦ If you do not want to vacuum seal the bag you can now seal the open side.

Vacuuming the tube film

When sealing, you can at the same time extract the air from the bag (vacuuming):

IMPORTANT

► Do NOT vacuum bags in which there are liquids. They will permeate into the appliance and damage it.

♦ Place the open end of the bag around the suction connectors ❷. For this you can lift them slightly. The bag needs to extend up to the marking "Vacuum", which is marked on the appliance.

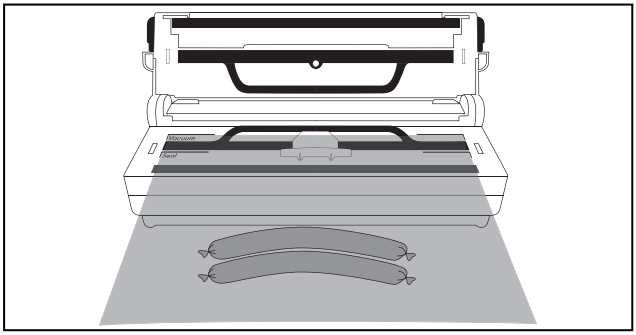

GB

NOTICE

► The bag opening must lie smoothly against the suction connectors ❷ and the sealing wire ❸. If it does not, the vacuuming and sealing will not work properly.

♦ Close the appliance lid and then press it down firmly on both sides and with both hands. Thereby, do **NOT** press the sealing button ❾. The air is now being sucked from the bag.

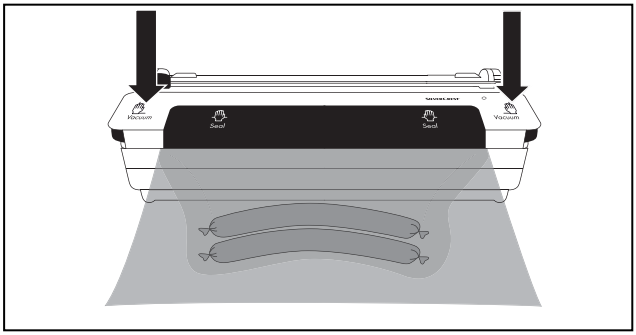

♦ As soon as the air has been sucked from the bag, press and hold the sealing button ❾ with both hands, as already described, and seal the bag. Vacuuming will not stop automatically as long as the air is still being extracted! The indication lamp ❼ will illuminate during the sealing process.

Cleaning

⚠ DANGER

Risk of potentially fatal electrical shock!

► Remove the plug from the mains power socket before beginning to clean the appliance.

► Ensure that moisture cannot permeate into the appliance during cleaning.

IMPORTANT

Possible damage to the appliance.

► Do not use aggressive or abrasive cleaners as they may damage the surface of the housing.

► Do not use hard or sharp objects to remove the glue residues from the sealing wire ❸. If you do, the sealing wire ❸ or the isolation could be damaged.

Cleaning the appliance

- Clean the housing of the appliance only with a lightly moistened cloth and a mild detergent.
- Remove glue residue from the sealing wire ❸ gently with your fingernail.

Cleaning the collection container

Should food remnants be unintentionally sucked in when vacuuming, the collection container ❶ protects the appliance from damage. Clean the collection container ❶, as soon as contamination is visible:

- Open the appliance lid and lift the suction connectors ❷ up.
- Carefully pull the collection container ❶ out of the appliance by using the side handles to pull it.
- Clean it in lukewarm washing-up water and then allow it to dry well.
- Replace the collection container ❶ back into the appliance and fold the suction connectors ❷ down.

Storage

The appliance has a built-in cable winder on the underside of the housing, on which you can wrap the power cable when it is not in use. This prevents the power cable from being pinched, damaged or soiled, and it cannot become a source of danger by hanging loosely down.

- Store the appliance in a clean, dry place away from direct sunlight.

Disposal

Do not dispose of this appliance with your normal household waste. This product is subject to the provisions of the European Directive 2002/96/EC-WEEE (Waste Electrical and Electronic Equipment).

Dispose of the appliance through an approved disposal centre or at your community waste facility. Observe the currently applicable regulations. In case of doubt, please contact your waste disposal centre.

Notes on the Declaration of Conformity

In regard to compliance with fundamental requirements and other relevant provisions, this device complies with the European Electromagnetic Compatibility Directive 2004/108/EC, RoHS Directive: 2011/65/EU, in addition to the Low-Voltage Directive 2006/95/EC.

The complete original declaration of conformity can be obtained from the importer.

Importer

KOMPERNASS GMBH

BURGSTRASSE 21

44867 BOCHUM, GERMANY

www.kompernass.com

GB

Warranty

You receive a 3-year warranty for this appliance as of the purchase date. The appliance has been manufactured with care and meticulously examined before delivery.

Please retain your receipt as proof of purchase. In the case of a warranty claim, please make contact by telephone with our service department. Only in this way can a post-free despatch for your goods be assured.

NOTICE

► The warranty applies only to claims for material and maufacturing defects, not for transport damage, wearing parts or for damage to fragile components, e.g. bulbs or switches.

This appliance is intended for domestic use only, NOT for commercial purposes. If this product has been subjected to improper or inappropriate handling, abuse, or modifications not carried out by one of our authorised sales and service outlets, the warranty will be considered void.

Your statutory rights are not restricted in any way by this warranty.
The warranty period will not be extended as a result of repairs made under warranty. This applies also to replaced and repaired parts.

Damages and defects discovered on purchase are to be reported directly after unpacking, at the latest two days after the date of purchase.

On the lapse of the warranty period, all repairs carried out are liable to charges.

Service

GB **Service Great Britain**
Tel.: 0871 5000 720 (£ 0.10/Min.)
E-Mail: kompernass@lidl.co.uk

IAN 86682

ORDER CARD SFS 150 B3

► *www.kompernass.com*

QUANTITY ORDERED (max 3 sets per order)	NAME OF ARTICLE	COST P. UNIT	TOTAL SUM
_____	► Triple-pack of tube foil (each roll 10 m long) for Plastic Film Sealer SFS 150 B3	**£ 5,50**	£ _____

\+ Postage and packaging **£ 8**

= £ _____

PAYMENT METHOD

☐ Bank Transfer

_____ (Location, Date)

_____ (Signature)

GB

ORDER CARD SFS 150 B3

► ***www.kompernass.com***

1) Enter under "Sender/orderer"your name, address and telephone number (for possible queries) in block capitals.
2) Please transfer the complete amount to our account below:

Commerzbank AG, London

Sort Code: 40-62-01

Account No: 30453170

Account Name: Kompernass Handelsgesellschaft mbH

■ On your transfer, please provide the article(s) you ordered as well as your complete name and address. Then post your completed order card to our postal address below.

Kompernaß Handelsgesellschaft mbH

Burgstrasse 21

44867 Bochum

Germany

IMPORTANT

► Please affix sufficient postage to the letter.

► Write your name as the sender on the envelope.

SENDER / ORDERER

(please complete in block captals)

_____

(Surname, first name)

_____

(Street)

_____

(Post code, town)

_____

(Country)

_____

(Telephone)

KOMPERNASS GMBH
Burgstraße 21
D-44867 Bochum
www.kompernass.com

Version des informations · Stand der Informationen
Last Information Update:
11 / 2012 Ident.-No.: SFS150B3102012-1